SPORT LOUVRE

Svítidla s ochranou mřížkou
Luminaires with Reinforced Louvre
Leuchten mit Raster

ELKOVO ČEPELÍK

CERTIFIKÁT BALLWURFSICHERHEIT

LED A++ A+ A | IK10 | 230 V 50 Hz | IP40 | t_a 25 °C | EVG | EVG DIMM | EMERGENCY | TW | CE | EN 21 | RAL 9003 standard | RAL 9006 na přání on request

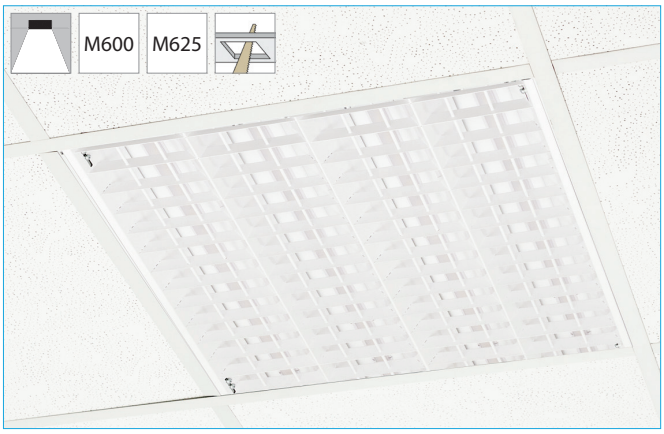

Plášť svítidla je vyroben z ocelového plechu tl. 0,5 mm, mechanickou odolnost zajišťuje optická bíle lakovaná mřížka vyztužená ocelovými dráty. Mechanickou odolnost svítidel necháváme testovat v německé zkušebně podle přísné normy DIN 18032.

Při výrobě používáme kvalitní LED komponenty od renomovaných výrobců, jako jsou OSRAM, Samsung a Helvar.

Barevné provedení: standardní odstín bílá RAL 9003 (jiné na dotaz).

Všechna svítidla je možno vyrobit ve stmívatelném provedení, popřípadě doplnit o nouzový zdroj.

The lamp housing is made of sheet steel th. 0.5 mm, mechanical resistance is provided by an optical white lacquered grid reinforced with steel wires. The mechanical resistance of the luminaires is tested in a German test room according to the strict DIN 18032 standard.

We use high-quality LED components from renowned manufacturers such as OSRAM, Samsung and Helvar.

Color: standard white RAL 9003 (other on request).

All luminaires can be made in dimmable design or can be equipped with emergency source.

Das Gehäuse der Leuchte ist aus dem Stahlblech Dicke 0,5 mm angefertigt, die mechanische Festigkeit wird durch den optischen Raster weißer gesichert, der mit Stahldrahten verstärkt wird. Die Ballwurfsicherheit lassen wir in einer deutschen Prüfstelle nach deutschen Norm DIN 18032 testen.

Bei der Herstellung verwenden wir hochwertige Komponenten von renommierten Herstellern wie OSRAM, Samsung und Helvar.

Farbe: Standardfarbeweiß RAL 9003 (andere auf Anfrage).

Alle Leuchten können auf Anfrage in dimmbarer Ausführung hergestellt werden oder mit einem Notlichtmodul ausgestattet werden.

TW Tunable White DT8	Na přání nabízíme možnost Tunable White (DALI type 8)/ On request we offer Tunable White (DALI type 8)
	TW - možnost plynulé změny teploty chormatičnosti (barvy) světla od 2700 do 6500 K (zlepšení pozornoti a charakteru prostředí) **TW - anglicky**

CRI	**CRI** > 80	ZCLED3G...**8**40/
	CRI > 90	ZCLED3G...**9**40/

Doba životnosti LED: 50.000h L90B20 - 100.000 h L80B50	Lifetime LED: 50.000h L90B20 - 100.000 h L80B50
Typ zdroje: LED MacAdam 3 step	Source type: LED MacAdam 3 step
Doba životnosti diveru 100.000 h @ t_c < 65 °C	Lifetime of driver 100.000 h @ t_c < 65 °C
Teplota chromatičnosti (K): 2700, 3000, 4000, 5700, 6500	CCT (K): 2700, 3000, 4000, 5700, 6500
Index podání barev: 80-89, 90-100	CRI: 80-89, 90-100
NZ - nouzové osvětlení: +NZ	NZ - emergency lighting: +NZ
Stmívání možno DALI nebo 1-10V : +DimDALI nebo +Dim1-10V	Dimming available DALI or 1-10V: +DimDALI or +Dim1-10V
Napájecí napětí 198..264 AC/ 176..280 DC	Voltage range 198..264 AC/ 176..280 DC

ZK - Přisazená/ Surface mounted

Typ Type	Light output	Výkon Power	Rozměry Size	Position of mounting holes	Přívodní vodič Supply conductor		
	lm	W	w x l x h	a x b			kg
ZCLED3GSPORT2-47L840/3ZK	5625	47	355 x 1255 x 85	240 x 760	I		6
ZCLED3GSPORT2-95L840/3ZK	11750	95					
ZCLED3GSPORT2-70L840/3ZK	8301	70	355 x 1555 x 85	240 x 1220	I		7,5
ZCLED3GSPORT2-102L840/3ZK	11441	102					
ZCLED3GSPORT2-142L840/3ZK	17476	142					
ZCLED3GSPORT3-145L840/3ZK	16157	145	450 x 1555 x 85	335 x 1220	II		14
ZCLED3GSPORT3-205L840/3ZK	25215	205					

Rozměry a umístění upevňovacích otvorů / Dimensions and position of fastening holes

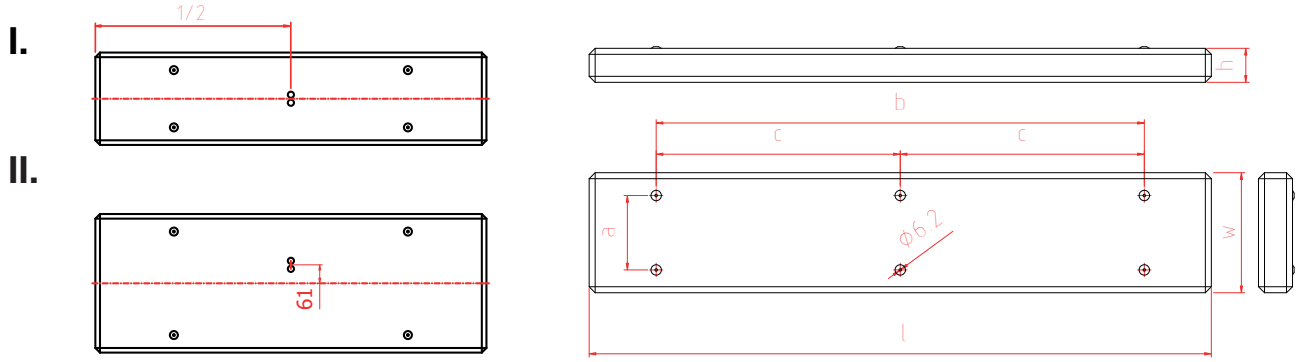

M600				M625 a sádrokarton/ and Plasterboard					
! Při montáži do sádrokartonu je nutno přiobjednat držáky./ When mounting into plasterboard, you have to order holders. Bei Montage in Gipsplatte ist es nötig einen Haltersatz zu bestellen.									
Typ/ Type	Light output	Výkon Power	Rozměry Size	Typ/ Type	Light output	Výkon Power	Rozměry Size		
	lm	W	w x l x h		lm	W	w x l x h		kg
ZCLED3GSPORT4-47Q840/1	5625	47	595x595x85	ZCLED3GSPORT4-47Q840/2B	5625	47	620x620x85	605x605	6,5
ZCLED3GSPORT4-95Q840/1	11750	95		ZCLED3GSPORT4-95Q840/2B	11750	95			
ZCLED3GSPORT2-47Q840/1	5625	47	295x1195x85	ZCLED3GSPORT2-47L840/2B	5625	47	310x620x85	295x1230	5,5
ZCLED3GSPORT2-95L840/1	11750	95		ZCLED3GSPORT2-95L840/2B	11750	95			
ZCLED3GSPORT4-132L840/1	14818	132	595x1195x85	ZCLED3GSPORT4-132L840/2B	14818	132	620x1245x85	605x1230	11
ZCLED3GSPORT4-190L840/1	22610	190		ZCLED3GSPORT4-190L840/2B	22610	190			
ZCLED3GSPORT2-70L840/1	8301	70	295x1495x85	ZCLED3GSPORT2-70L840/2B	8301	70	310x1545x85	295x1530	7,5
ZCLED3GSPORT2-102L840/1	11441	102		ZCLED3GSPORT2-102L840/2B	11441	102			
ZCLED3GSPORT2-142L840/1	17476	142		ZCLED3GSPORT2-142L840/2B	17476	142			
---				ZCLED3GSPORT3-145L840/2B	16157	145	445x1545x85	430x1530	13
---				ZCLED3GSPORT3-205L840/2B	25401	205			

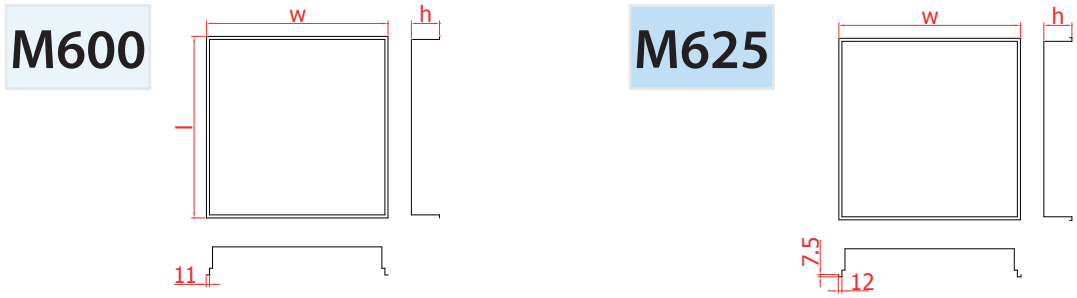

Uvedené údaje mohou být během platnosti tohoto katalogu bez upozornění změněny. Odchylka světelného toku a příkonu +/- 10 % není důvodem k reklamaci.
These data may change without notice during the validity of this catalog. Deviation of light flux and power +/- 10 % is not a reason for complaint.